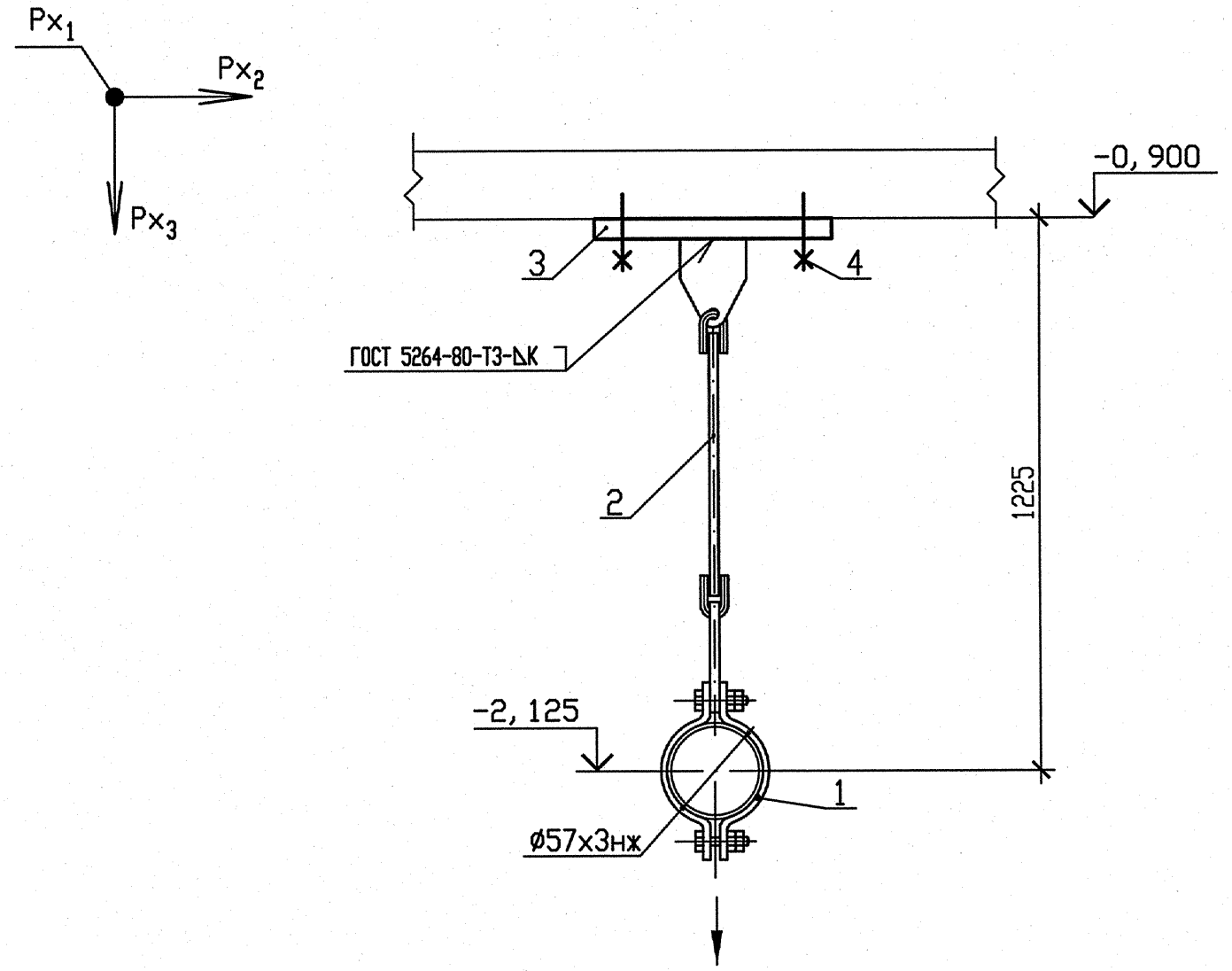

СПЕЦИФИКАЦИЯ ДЕТАЛЕЙ

Поз.	Обозначение	Наименование	Кол.	Материал	Масса, кг ед.	Масса, кг общ.	Примечание
1	Л8-522. 000-11	Подвеска 57	1	Сборный	1, 10	1, 10	
2	Л8-522. 004-05	Тяга гладкая	1	Круг В-10 ГОСТ 2590-88 / 20-2-а ГОСТ 1050-88	0, 74	0, 74	Смотри пункт 5
3	По чертежу R3. 01293. 9. 0. 21	ГОСТ 19903-74 Лист Б-ПН-6х220х220	1	С245 ГОСТ 27772-88	2, 28	2, 28	
4	По чертежу R3. 01293. 9. 0. 21	ГОСТ 28778-90 Болт БСР 10х100 У3	4	Сборный	0, 09	0, 36	
	ГОСТ 2246-70	Проволока		Св-04Х19Н11М3	—	—	
	ГОСТ 9467-75	Электроды		УОНИИ-13/45	—	—	
				Итого	4, 48		

1 Монтажно-сборочный чертеж R3. 00691. 1. 0. 13 л. 3.

2 Сварку производить по ГОСТ 5264-80.

3 Сварку тяги с ушком смотри Л8-522. 000.

4 Отметка трубопровода подлежит уточнению в соответствии с уклоном трубопровода.

5 Деталь позиции 2 обрезать на монтаже с уточнением по месту.

6 Катет шва (К) принять по наименьшей толщине свариваемых деталей.

7 Детали позиций 3, 4 выполнить в соответствии с требованиями чертежа R3. 01293. 9. 0. 21.

8 Чертеж R3. 01293. 9. 0. 21 выпущен в качестве прилагаемого документа к R3. 00695. 1. 0. 13 "Трубопроводы автоматического химического контроля".

9 Максимальная нагрузка на опору Px_3 дана с учетом сейсмического воздействия.

10 Изготовить один комплект.

АРХИВНЫЙ ЭКЗЕМПЛЯР

Изм	N уч.	Лист	N докум	Подп.	Дата
4	-	Зам.	230-13	-	-
Инженер 2к.		Ксендзова			17.04.
Пров. инж. 1к.		Послушаев			17.04.
Пров. вед. инж.		Исаева			17.04.
Н. контр.		Краснояров			24.04.

210012. 0000029. 40003. 011
СО. 00 R3. 00691. 1. 0. 13

Ростовская АЭС Блок 3

Реакторное отделение
Негерметичная часть
Вспомогательные трубопроводы системы СВО-2

Стадия	Лист	Листов
Р	88	

Подвеска 93

ОАО "НИАЭП" 2013

Инв. N подл. | Подп. и дата | Взам. инв. N
R3. 00691. 1. 0. 13

Формат А3